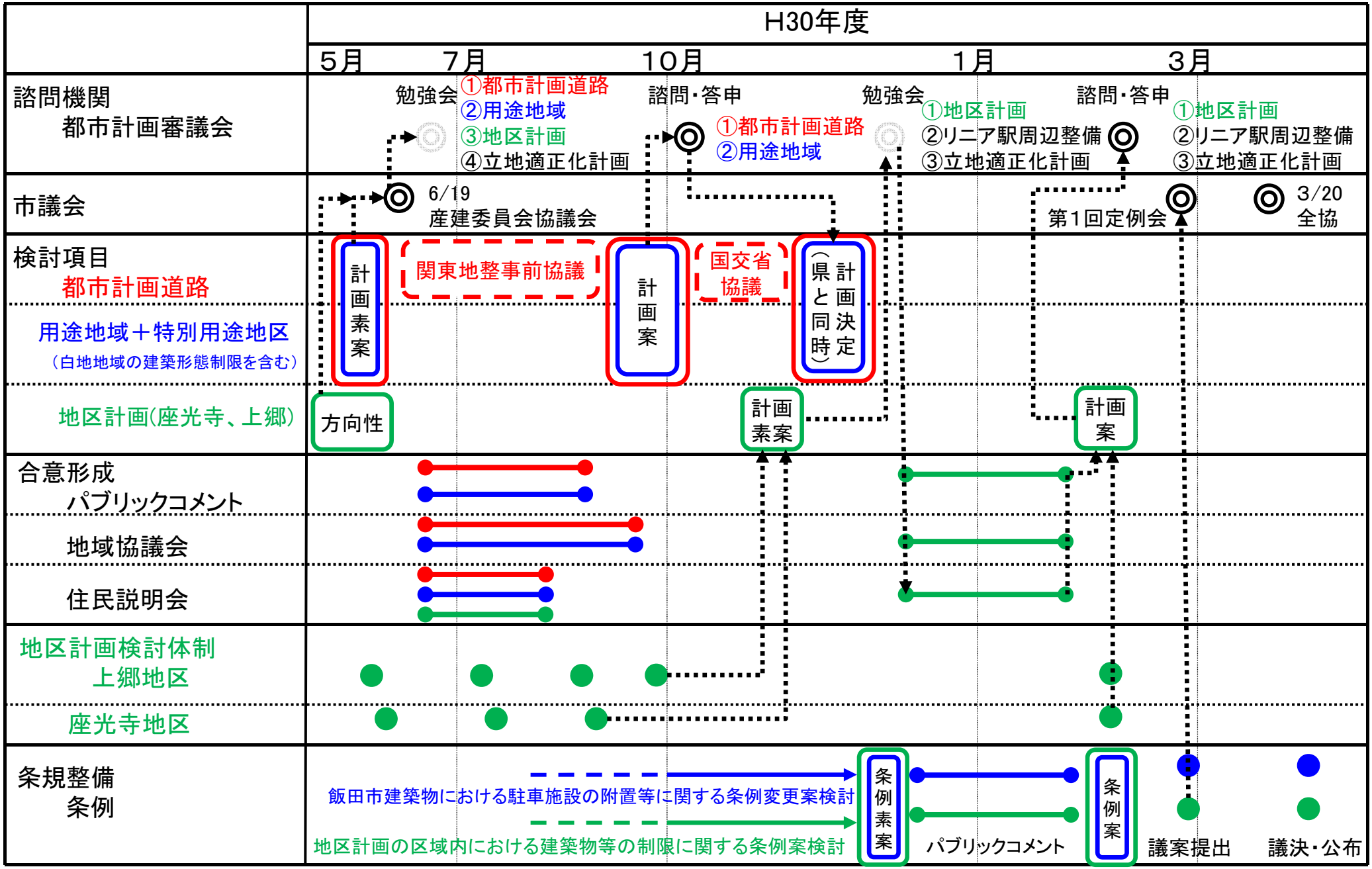■都市計画道路、用途地域＋特別用途地区（白地地域の形態意匠制限）、地区計画の決定・変更に係る工程