資料No.1

第３回 遠山郷学園小学校再編検討委員会（全体会議）配席図
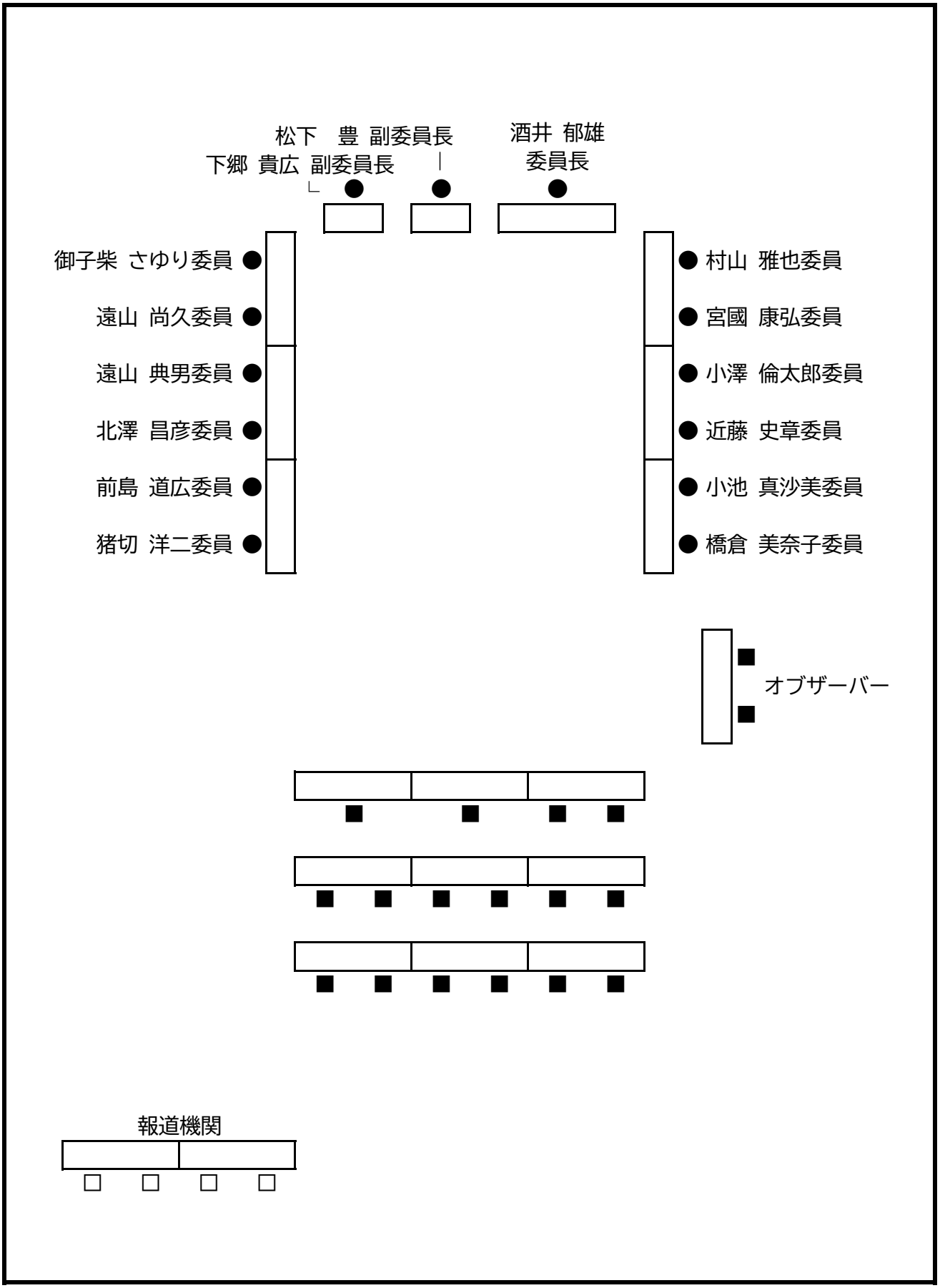
令和８年２月25日（水） 午後７時00分から
南信濃地域交流センター 会議室